ЭЛЕМЕР

НАДЕЖНЫЕ СРЕДСТВА И СИСТЕМЫ
ТЕХНОЛОГИЧЕСКОГО КОНТРОЛЯ

РОССИЙСКИЙ
ПРИБОРОСТРОИТЕЛЬНЫЙ ЗАВОД

МТИ-100

Манометр точных измерений

МТИ-100/М2,
МТИ-100/М4
Корпус из нержавеющей стали 316L

Электронные манометры МТИ-100 с цифрографическим индикатором, детектором пиковых значений и с функцией архивации данных

Виды измеряемого давления

Вид давления	Верхние пределы измерений
Абсолютное давление (ДА)	16 кПа...2,5 МПа
Избыточное давление (ДИ)	10 кПа...60 МПа
Избыточное давление-разрежение (ДИВ)	±0,125 кПа...(–0,1 МПа...2,4 МПа)
Дифференциальное давление (ДД)	0,25 кПа...2,5 МПа

Технические характеристики

Параметр	Значение
Основная приведенная погрешность	±0,1 %
Долговременная стабильность	±0,075 % / 3 года
Дополнительная температурная погрешность	±0,1 % / 10 °C
Количество диапазонов шкального индикатора	6
Взрывозащищенное исполнение «искробезопасное электрическая цепь»	Ex (0ExiaIIBT6 X)
Выходной сигнал (опция)	4...20 мА, 0...5 В

Автономный режим работы

Частота опроса	Ресурс
1 раз в 5 секунд	2 года
1 раз в 60 секунд	5 лет

- Частоты опроса программируются в пределах от 1 до 255 секунд
- Литий-тионил-хлоридные батареи (–40…+70 °C)

Материалы мембран

- Нержавеющая сталь — 316L
- Хастеллой С
- Тантал
- Монель
- Фторопласт
- Золоченая мембрана

Информативный дисплей

- Цифрографический жидкокристаллический дисплей с яркой подсветкой
- Герметичная клавиатура для конфигурирования параметров
- Программирование времени включения подсветки
- Отображение единиц измерений: кПа, МПа; бар, мбар, psi
- Дополнительное отображение на дисплее: уставок, шкалы, детектора пиковых значений, заряда батареи, часов реального времени
- Дискретное вращение — 90°, 180°, 270°

Модельный ряд

МТИ-100/М1
Модификация с ЖК-дислеем без дополнительных полей

МТИ-100/М2
МТИ-100/М2НГ
С дополнительными полями на ЖК-дисплее (отображения уставок, шкалы, пиковых значений, заряда батареи). Выходной сигнал (опция) — 4…20 мА, 0…5 В

МТИ-100/М3
Малогабаритный вариант с дополнительными полями на ЖК-дисплее (отображения уставок, шкалы, пиковых значений, заряда батареи)

МТИ-100/М4
МТИ-100/М4НГ
С USB-портом для архивации данных, дополнительными полями на ЖК-дисплее (отображения уставок, шкалы, пиковых значений, заряда батареи, часов реального времени)

Детектор пиковых значений и архивация данных

- Детектор пиковых значений давления
- Кольцевой буфер памяти — 8 МБ
- Погрешность встроенных часов:
  - ±2 мин/год (–40...+70 °C)
  - ±1 мин/год (+10...+40 °C)

Частота опроса	Время архивации
1 раз в секунду	18 суток
1 раз в 10 секунд	6 месяцев
1 раз в 60 секунд	3 года

МТИ-100/М4
с USB-портом

Батарейный отсек

Климатическое исполнение

Тип батареи	Диапазон температур	Модификация манометра
Алкалиновая	–10...+50 °C	МТИ-100/М1, МТИ-100/М3
Литий-тионил-хлоридная	–40...+70 °C	МТИ-100/М2, МТИ-100/М4

Вибростойкость

- Базовое исполнение — 150 Гц / 2g / 0,35 мм
- Вибростойкое исполнение — 2000 Гц / 10g / 0,75 мм

МТИ-100

Манометр точных измерений

Технические характеристики

Параметр		МТИ-100/М1	МТИ-100/М2, МТИ-100/М2НГ	МТИ-100/М3	МТИ-100/М4, МТИ-100/М4Н
Верхние пределы измерений	Абсолютное давление	16 кПа…6 МПа			
	Избыточное давление	1 кПа…100 МПа			
	Избыточное давление-разрежение	±0,125 кПа…(–0,1…2,4) МПа			
	Дифференциальное давление	0,25 кПа…2,5 МПа			
Диаметр корпуса, мм		100	100	80	100
Материал корпуса		Алюминиевый сплав	• Алюминиевый сплав • Нержавеющая сталь	Пластик	• Алюминиевый сплав • Нержавеющая сталь
Индикатор		ЖК-дисплей без дополнительных полей	ЖК-дисплей с дополнительными полями для отображения выбранных параметров		
Питание (батарейное)		3 × AA Alkaline	3 × AA Li/SOCl2	3 × AA Alkaline	3 × AA Li/SOCl2
Единицы измерения		Па, кПа, МПа, кгс/см^2, бар, %, (по отдельному заказу: кгс/м^2, атм, мм вод.ст, мм.рт.ст.)			
Количество перенастраиваемых диапазонов		6			
Глубина перенастройки шкального индикатора		1:10			
Время автономной работы		• 2 года — при частоте опроса 1 раз в 5 секунд • 5 лет — при частоте опроса 1 раз в 60 секунд			
Выходной сигнал (опция)		—	4…20 мА, 0…5 В (для МТИ-100/М2НГ)	—	—
Конфигурирование		Внешняя герметичная клавиатура			
Погрешность		A(±0,1 %), B (±0,25 %), C (±0,4 %), D (±0,6 %)			
Климатическое исполнение, °C		• +5…+50 • –5…+50 • –10…+50	• +5…+50 • –5…+50 • –25…+70 • –40…+70	• +5…+50 • –5…+50 • –10…+50	• +5…+50 • –5…+50 • –25…+70 • –40…+70
Степень защиты от пыли и влаги		IP65			
Вибростойкость		• Базовое исполнение — 150 Гц/2g/0,35 мм • Вибростойкое исполнение — 2000 Гц/10g/0,75 мм			
Варианты исполнения		• Общепромышленное • Ex — искробезопасная электрическая цепь			
Архивация, USB-Flash		—			+
Электромагнитная совместимость (ЭМС)		Группа III-A			
Межповерочный интервал		3 года (класс ±0,1%, ±0,2%), 5 лет (класс ±0,4%, ±0,6%) (без демонтажная поверка в полевых условиях до –20 °C (вносится в методику поверки МТИ-100))			
Гарантийный срок		24 месяца (с момента ввода в эксплуатацию) или 36 месяцев (с момента отгрузки)			

Внешний вид модификаций МТИ-100

МТИ-100/М1

МТИ-100/М2 и МТИ-100/М2НГ

МТИ-100/М2НГ новые модели в 2-х секционном корпусе

МТИ-100/М4

Выносной сенсор

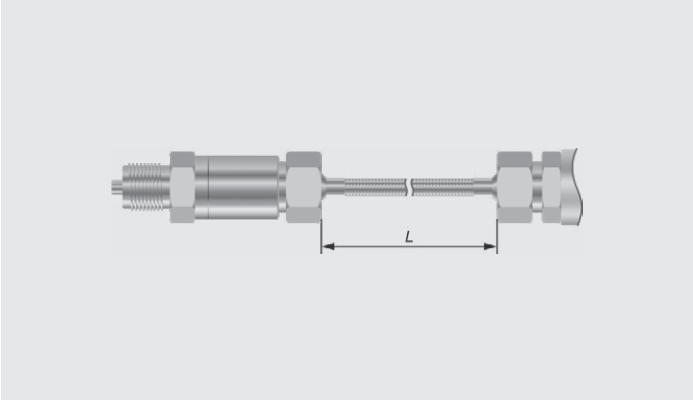

Вариант подсоединения к процессу с выносным сенсором

- МТИ-100/М1
- МТИ-100/М2(НГ)
- МТИ-100/М4(НГ)

ЭЛЕМЕР

124489, Россия, Москва, Зеленоград, пр-д 4807, д. 7, стр. 1
Тел.: (495) 988-48-55, (499) 995-25-07, факс: (499) 735-14-02,
e-mail: elemer@elemer.ru