БПИ 24-1/1

Источник питания постоянного тока

- **1 канал**
- **Выходное напряжение — =24 В**
- **ЭМС – III-A, IV-A**
- **Электронная защита от перегрузок и коротких замыканий**
- **Ток нагрузки — до 1 А**
- **Общепромышленное исполнение**

Сертификаты и разрешительные документы

- Сертификат соответствия техническим регламентам таможенного союза: ТР ТС 020/2011 «Электромагнитная совместимость» и ТР ТС 004/2011 «О безопасности низковольтного оборудования» № ЕАЭС RU C-RU.НВ05.В.00022/20
- Казахстан. Разрешение на применение технических устройств № KZ31VEH00015646

Назначение

Источник питания постоянного тока БПИ 24-1/1 (далее — ИП) предназначен для преобразования сетевого напряжения 220 В, 50 Гц в стабилизированное напряжение постоянного тока =24 В и током нагрузки до 1 А.

Источник питания предназначен для питания измерительных преобразователей с унифицированным выходным сигналом (датчиков давления, температуры и т. д.), другой аппаратуры.

Краткое описание

ИП имеет гальваническую развязку входной и выходной цепей, электронную схему защиты от перегрузок и короткого замыкания. В ИП встроен радиатор для отвода тепла, что обеспечивает ток нагрузки до 1 А.

На лицевой панели прибора расположен красный светодиодный индикатор, указывающий на рабочее состояние ИП.

Основные характеристики

- напряжение питания — ~150…249 В, (50±1) Гц;
- потребляемая мощность — не более 30 В*А;
- электромагнитная совместимость (ЭМС) — III-A или IV-A (группа исполнения III или IV по устойчивости к помехам, критерий качества функционирования А);
- климатическое исполнение — группа С4 (–25…+60 °С);
- степень защиты от пыли и влаги — IP20;
- способ монтажа — на DIN-рейку 35 мм;
- масса — не более 0,17 кг;
- гарантийный срок — 24 месяца (с момента ввода в эксплуатацию) или 36 месяцев (с момента отгрузки), расширенный гарантийный срок — по согласованию.

Схема электрическая подключений

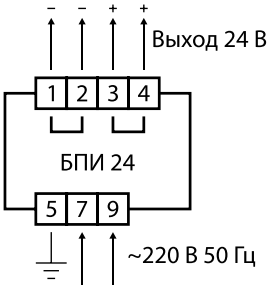

Источник питания постоянного тока БПИ 24-1/1

Габаритные размеры

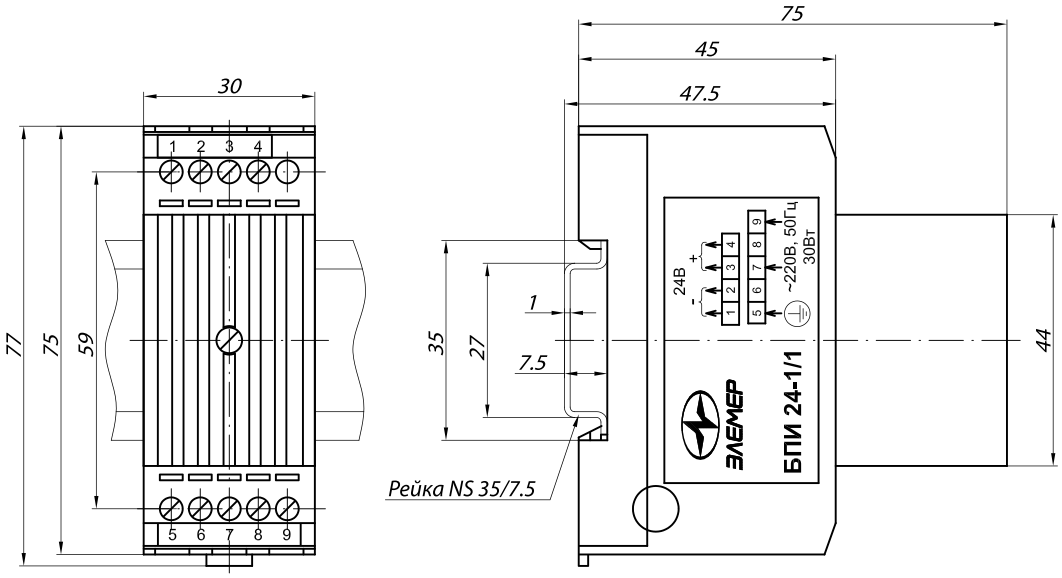

Пример заказа

Базовое исполнение

БПИ 24-1/1	—	ТУ
1	2	3

Исполнение с учетом всех позиций формы заказа (специальное исполнение)

БПИ 24-1/1	360П	ТУ
1	2	3

1. Тип прибора
2. Дополнительные стендовые испытания в течение 360 ч (код при заказе — 360П)
3. Обозначение технических условий (ТУ 4229-047-13282997-03)