БЛОКИ КЛАПАННЫЕ

ЭЛЕМЕР-БК

(серия С)

ФОРМА ЗАКАЗА

Вводится в действие с « 31 » января 2024 г.

БЛОКИ КЛАПАННЫЕ

ЭЛЕМЕР-БК-С

Форма заказа

ЭЛЕМЕР-БК	С	3	0	И	02	03	Р5	–	t6070У1	ДР	М20УМ	КР5	ТУ 3742-102-13282997-2011
1	2	3	4	5	6	7	8	9	10	11	12	13	14

№	Наименование параметра	Базовое исполнение
1.	Тип клапанного блока	ЭЛЕМЕР-БК
2.	Серия клапанного блока	«С»
3.	Число вентилей и вариант конструктивных исполнений (таблица 2): • 3 – три вентиля • 5 – пять вентилей	3
4.	Тип гидравлической схемы (таблица 2): • 0 – без дренажа и без возможности подключения метрологического оборудования • 0М – без дренажа и без возможности подключения метрологического оборудования (малогабаритный вариант) • 2 – дренажный клапан после изолирующего вентиля • 2Н – дренажный клапан после изолирующего вентиля (настенный конструктив) • 2СГ - дренажный клапан после изолирующего вентиля, с двумя уравнительными клапанами Возможные исполнения по пунктам 2, 3, 4 (габаритные и присоединительные размеры указаны в таблице 1) • С30, С30М (малогабаритный), С32, • С32Р • С52 • С52Н • С52СГ (для подключения к фланцам типа «coplanar») • С52СГ1 (для подключения к традиционным фланцам) • С52Р	0
5.	Вариант конструктивного исполнений кран-буксы (таблица 2): • «-» – уплотнение шариком (только для исполнения общепромышленного) • И – уплотнение иглой (для исполнения общепромышленного и К)	«-»
6.	Материал корпуса клапанного блока: • 02 – сталь 08Х17Н13М2 (аналог AISI 316) - для исполнений С30, С30М, С32, С32Р, С52, С52СГ, С52СГ1, С52Р • 04 – сталь 12Х18Н10Т - для исполнения С30М	02
7.	Материал запирающего элемента (кран-буксы) • 03 - сталь 30Х13 (уплотнение шариком, иглой) – базовое исполнение. Наработка в течение гарантийного срока эксплуатации – 500 циклов. • 04 - сталь ХН45Ю (уплотнение шариком, иглой) Наработка в течение гарантийного срока эксплуатации – 500 циклов. • 05 - твердый сплав ВК-8 (уплотнение иглой). Наработка в течение гарантийного срока эксплуатации – 1500 циклов.	03
8.	Соединение на входе среды: • Р5 – наружная резьба М20х1,5 под плоский ниппель (для С30, С52, С30М, С32). По согласованию с заказчиком возможны другие варианты стандартных резьбовых соединений • 1/2NPT – внутренняя резьба 1/2NPT, для модификации С52, С52Р, С52СГ, С52СГ1, С52Н для типа гидравлической схемы 2Н (настенный конструктив) и 2 СГ см. пункт 4 , для модификации С32, С32Р	Р5
9.	Вид исполнения (таблица 3)	«-»
10.	Климатическое исполнение (таблица 4)	t4070 У3

№	Наименование параметра	Базовое исполнение
11.	Монтажный комплект для крепления к датчику давления (кроме С52Н, С52СГ) (таблица 5). При заказе ЭЛЕМЕР-БК для датчика давления с опцией «Установка и опрессовка клапанного блока» необходимо указать монтажный комплект (кроме С52Н, С52СГ).	«-»
12.	Комплекты монтажных частей для присоединения к процессу (таблица 6)	«-»
13.	Скобы и кронштейны для крепления датчика давления или клапанного блока (таблица 7)	«-»
14.	Обозначение технических условий	ТУ 3742-102-13282997-2011

Таблица 1 – Габаритные и присоединительные размеры ЭЛЕМЕР-БК-С

Дренажная схема	Габаритные и присоединительные размеры ЭЛЕМЕР-БК-С
ЭЛЕМЕР-БК-С30	
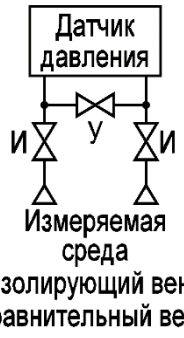	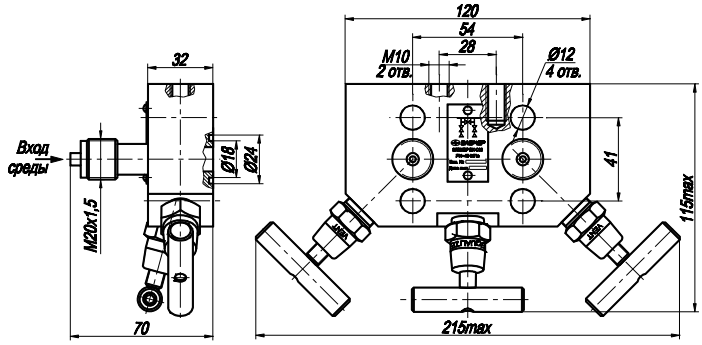
ЭЛЕМЕР-БК-С30-И	
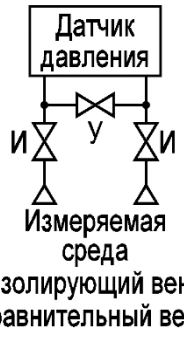	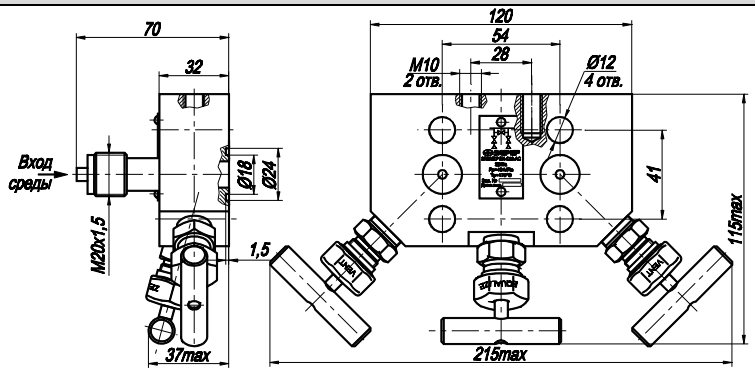
ЭЛЕМЕР-БК-С30М-И (малогабаритный)	
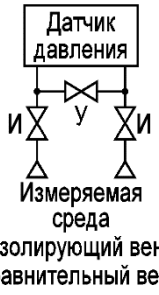	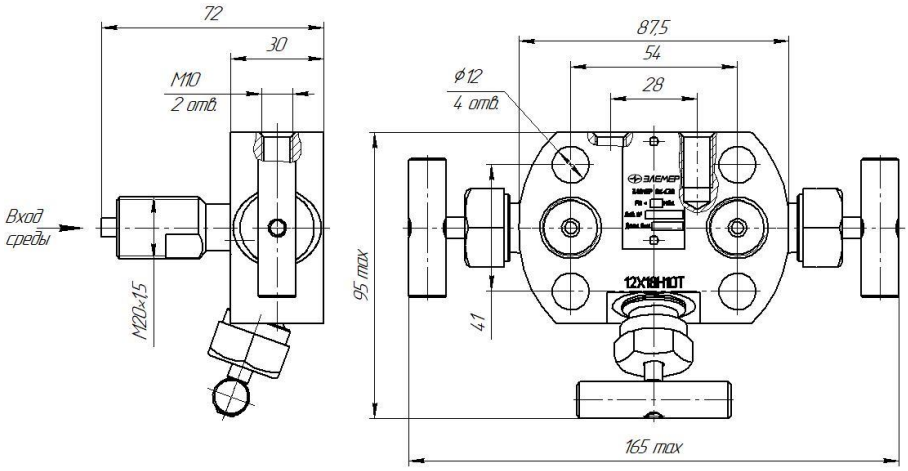

ЭЛЕМЕР-БК-С32-И с дренажным клапаном после изолирующего вентиля

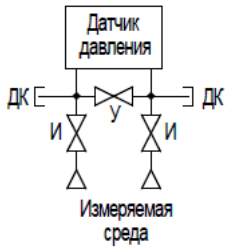

И-изолирующий вентиль
У-уравнительный вентиль
ДК-дренажный клапан

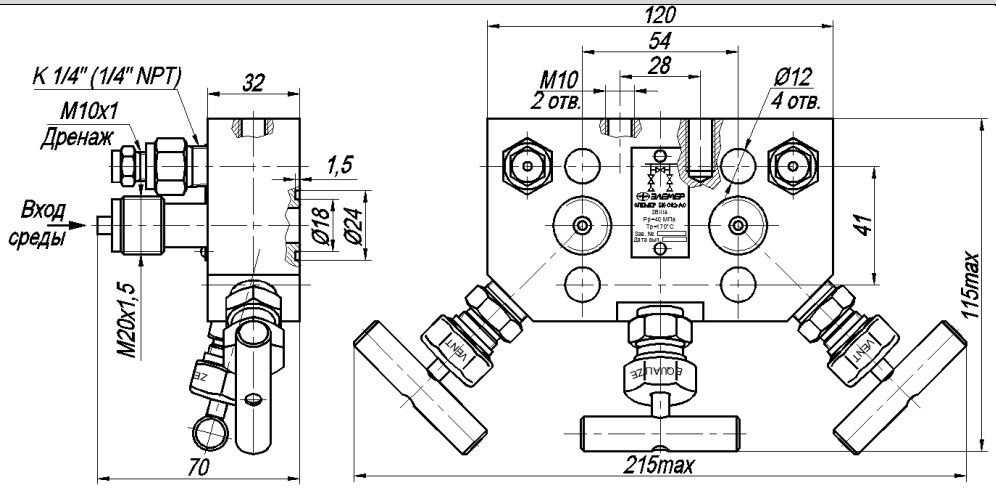

ЭЛЕМЕР-БК-С32-И-1/2NPT с дренажным клапаном после изолирующего вентиля и с внутренней резьбой 1/2NPT

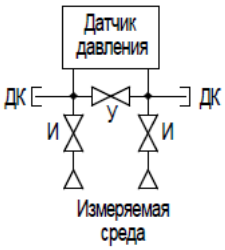

И-изолирующий вентиль
У-уравнительный вентиль
ДК-дренажный клапан

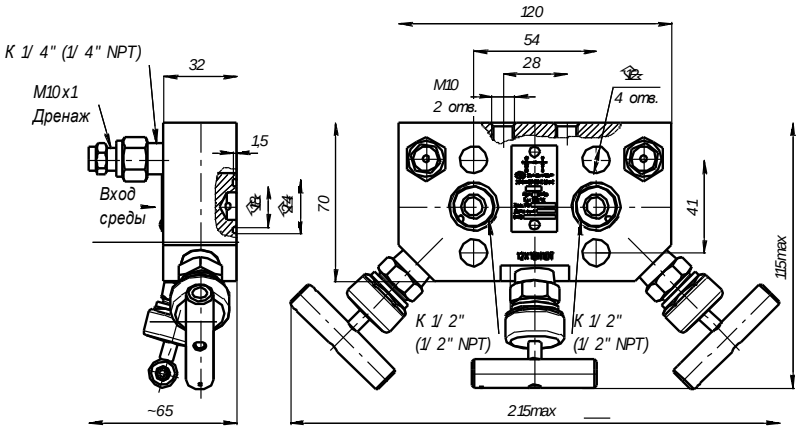

ЭЛЕМЕР-БК-С32Р-И с дренажным клапаном после изолирующего вентиля с внутренней резьбой 1/2NPT (дренажные клапаны идут в комплекте без установки на блок)

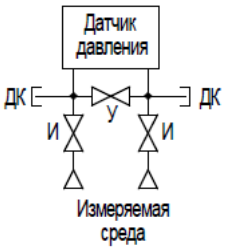

И-изолирующий вентиль
У-уравнительный вентиль
ДК-дренажный клапан

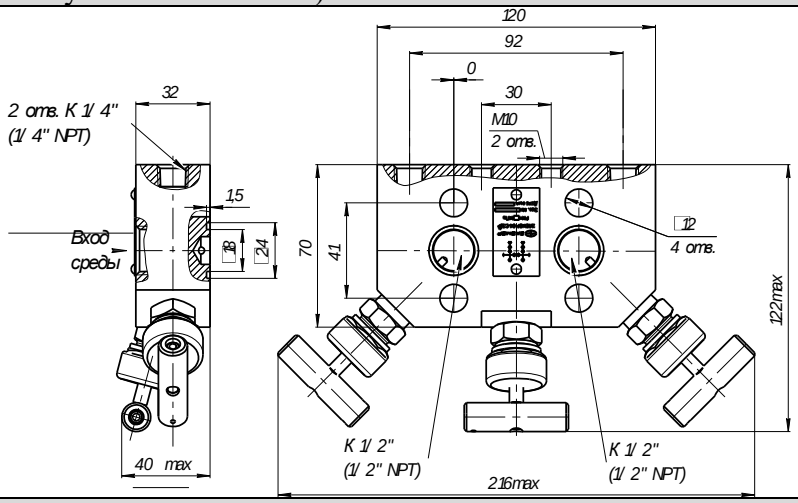

ЭЛЕМЕР-БК-С52 с дренажным клапаном после изолирующего вентиля

И - изолирующий вентиль
У - уравнительный вентиль
Д - дренажный вентиль
ДК - дренажный клапан

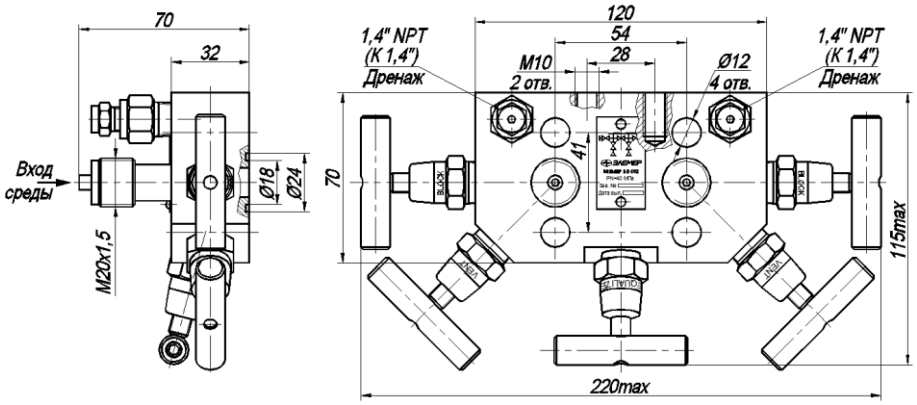

ЭЛЕМЕР-БК-С52-И с дренажным клапаном после изолирующего вентиля

Измеряемая среда
И - изолирующий вентиль
У - уравнительный вентиль
Д - дренажный вентиль
ДК - дренажный клапан

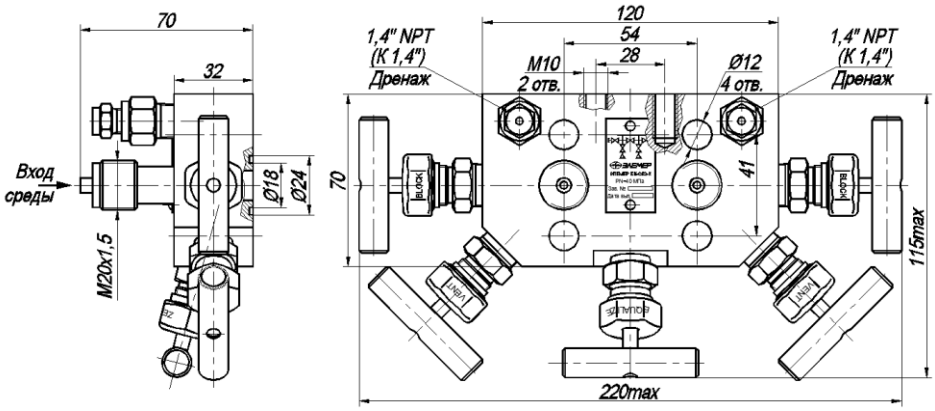

ЭЛЕМЕР-БК-С52-И-1/2NPT с дренажным клапаном после изолирующего вентиля и с внутренней резьбой 1/2NPT

Измеряемая среда
И - изолирующий вентиль
У - уравнительный вентиль
Д - дренажный вентиль

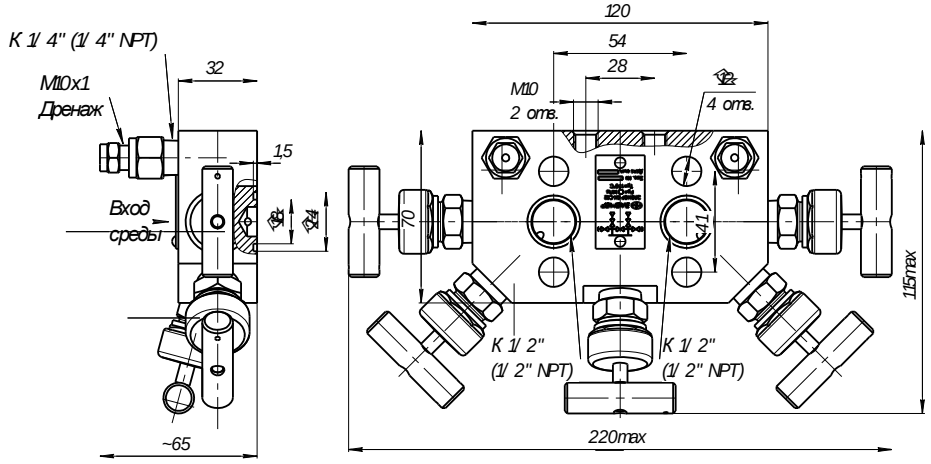

ЭЛЕМЕР-БК-С52Н, С52Н-И (настенный вариант монтажа)

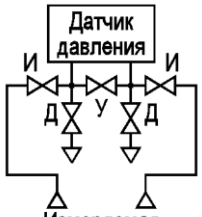

Измеряемая среда
И - изолирующий вентиль
У - уравнительный вентиль
Д - дренажный вентиль

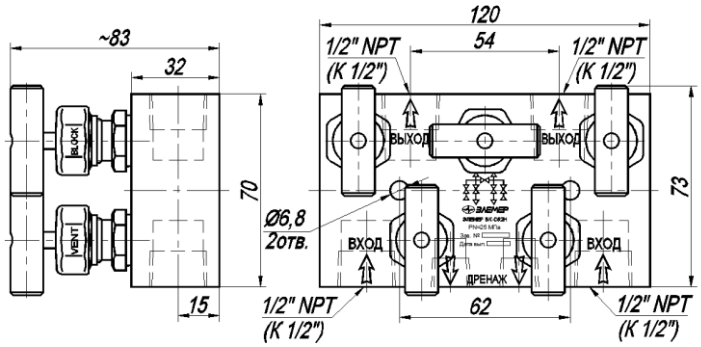

ЭЛЕМЕР-БК-С52СГ-И с 2-мя уравнительными вентилями (для подключения к фланцам типа «coplanar»)

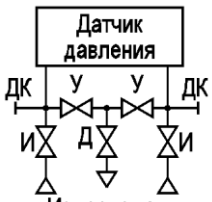

Измеряемая среда
И - изолирующий вентиль
У - уравнительный вентиль
Д - дренажный вентиль
ДК - дренажный клапан

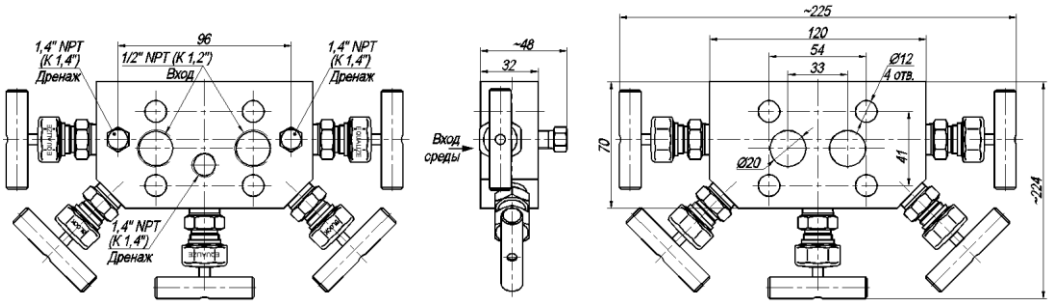

ЭЛЕМЕР-БК-С52СГ1-И с 2-мя уравнительными вентилями

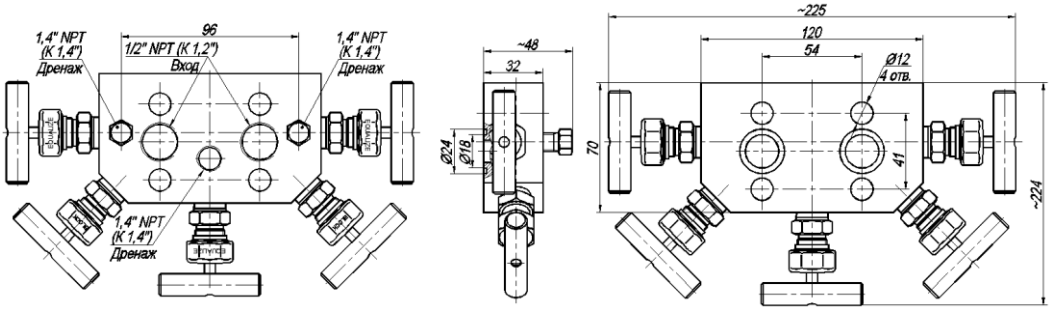

ЭЛЕМЕР-БК-С52Р-И с дренажным клапаном после изолирующего вентиля с внутренней резьбой 1/2NPT (дренажные клапаны идут в комплекте без установки на блок)

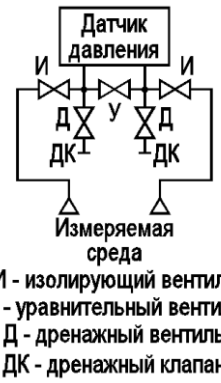

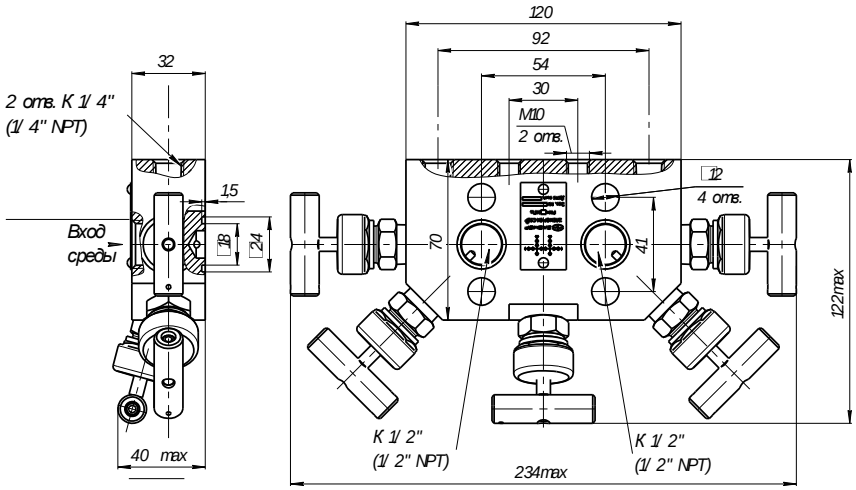

Таблица 2 – Конструктивные исполнения и технические характеристики ЭЛЕМЕР-БК-С

Модель	Коли-чество вентилей	Вариант уплотнения	Материал уплотнения	Тип гидравлической схемы****	Вид исполнения*	Температура окружающей среды, °С***	Номинальное давление PN, МПа	Температура рабочей среды, °С
С30	3	шариком	витон	без дренажа	ОП	- 40 …+ 70	40	- 40 …+ 170
С30-И	3	иглой	фторопласт	без дренажа	ОП, К	- 60 …+ 70	40**	- 60 …+ 170
С30М-И		иглой	фторопласт	без дренажа	ОП	- 60 …+ 70	40**	- 60 …+ 170
С32-И	3	иглой	фторопласт	дренажный клапан после изолирующего вентиля	ОП, К	- 60 …+ 70	40**	- 60 …+ 170
С32Р-И	3	иглой	фторопласт	дренажный клапан после изолирующего вентиля	ОП, К	- 60 …+ 70	40**	- 60 …+ 170
С52	5	шариком	витон	дренажный клапан после изолирующего вентиля	ОП	- 40 …+ 70	40	- 40 …+ 170

Модель	Коли-чество вентилей	Вариант уплотнения	Материал уплотнения	Тип гидравлической схемы****	Вид исполнения*	Температура окружающей среды, °С***	Номинальное давление PN, МПа	Температура рабочей среды, °С
С52-И	5	иглой	фторопласт	дренажный клапан после изолирующего вентиля	ОП, К	- 60 …+ 70	40**	- 60 …+ 170
С52Н	5	шариком	витон	дренажный клапан после изолирующего вентиля	ОП	- 40 …+ 70	40	- 40 …+ 170
С52Н-И	5	иглой	фторопласт	дренажный клапан после изолирующего вентиля	ОП, К	- 60 …+ 70	40**	- 60 …+ 170
С52СГ-И	5	иглой	фторопласт	дренажный клапан после изолирующего вентиля	ОП, К	- 60 …+ 70	40**	- 60 …+ 170
С52СГ1-И	5	иглой	фторопласт	дренажный клапан после изолирующего вентиля	ОП, К	- 60 …+ 70	40**	- 60 …+ 170
С52Р-И	5	иглой	фторопласт	дренажный клапан после изолирующего вентиля	ОП, К	- 60 …+ 70	40**	- 60 …+ 170

*ОП – общепромышленное исполнение, К – кислородное исполнение
** Номинальное давление PN при отрицательных температурах ниже -40 °С ограничивается до 16 МПа. (PN =16 МПа при -60 °С≤ t ≤ -40 °С)
***Указаны минимальные и максимальные пределы температуры окружающей среды. Климатическое исполнение выбирается согласно таблице 3.
**** для модификаций С52Р, С32Р – дренажный клапан вкладывается в комплект без установки. Для модификации С52Н - дренажный клапан всегда отсутствует.

Таблица 3 – Вид исполнения

Вид исполнения	Код при заказе
Общепромышленное	–
Кислородное	К*
Примечание: * Кроме исполнения С30М	

Таблица 4 – Климатическое исполнение

Вид	Группа	ГОСТ	Диапазон температуры окружающего воздуха при эксплуатации	Код исполнения при заказе	Вариант уплотнения*
УХЛ 3	-	15150-69	от минус 40 до плюс 70 °С	t4070 У3**	шарик, игла
			от минус 50 до плюс 70 °С	t5070 У3	игла
УХЛ 1	-		от минус 50 до плюс 70 °С	t5070 У1	игла
			от минус 60 до плюс 70 °С	t6070 У1	игла
Т3			от минус 25 до плюс 80 °С	t2580 Т3	игла

П р и м е ч а н и я * При окружающей температуре ниже -40 °С необходимо заказывать только кран-буксы с уплотнением иглой. ** Базовое исполнение.

Таблица 5 – Монтажный комплект для крепления к датчику давления

Код при заказе	Применяемость	Состав монтажного комплекта	Рисунок
«–»*	–	Отсутствует	–
ДР, ДРН**	Для крепления клапанных блоков С30, С30М, С32, С32Р, С52, С52СГ1, С52Р к датчику давления	Болт М10х45 – 4 шт. Шайба 10 – 4 шт. Кольцо уплотнительное (резина) – 4 шт.	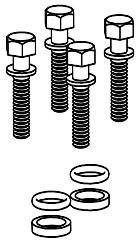
ДФ, ДФН**		Болт М10х45 – 4 шт. Шайба 10 – 4 шт. Прокладка (фторопласт) – 4 шт.	

П р и м е ч а н и я:
1. * - Базовое исполнение.
2. ** - Буква «Н» в конце кода заказа обозначает материал монтажного комплекта – нержавеющая сталь. При ее отсутствии материал комплекта – сталь с покрытием. При заказе ЭЛЕМЕР-БК в тропическом климатическом исполнении (t2580 Т3) необходимо заказывать монтажный комплект из нержавеющей стали – с кодом ДРН, ДФН
3. При заказе ЭЛЕМЕР-БК для датчика давления с опцией «Установка и опрессовка клапанного блока» необходимо указать монтажный комплект (кроме С52Н, С52СГ).

Таблица 6 – Комплекты монтажных частей (для Р5)

Монтажные части	Код при заказе	Рисунок
Отсутствует	—	—
2 ниппеля и 2 накидные гайки М20х1,5 из 12Х18Н10Т для соединения по наружному диаметру трубы 14 мм (прокладки ниппелей из фторопласта)	М20Ф	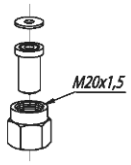
2 ниппеля и 2 накидные гайки М20х1,5 из 12Х18Н10Т для соединения по наружному диаметру трубы 14 мм (прокладки ниппелей из меди)	М20М	
2 ниппеля из углеродистой стали и 2 накидные гайки М20х1,5 из 12Х18Н10Т для соединения по наружному диаметру трубы 14 мм (прокладки ниппелей из фторопласта)	М20УФ	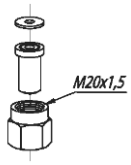
2 ниппеля из углеродистой стали и 2 накидные гайки М20х1,5 из 12Х18Н10Т для соединения по наружному диаметру трубы 14 мм (прокладки ниппелей из меди)	М20УМ	

Таблица 7. Скобы и кронштейны для крепления датчика давления или клапанного блока

Кронштейн*	Код при заказе (в зависимости от материала)		Применяемость	**Рисунок**
	Сталь с покрытием	Нержавеющая сталь		
Отсутствует	—	—	—	–
Скоба и кронштейн для крепления клапанного блока на трубе Ø50 мм.	КР5	КР5Н	С30, С30М, С32, С52, С52СГ, С52СГ1	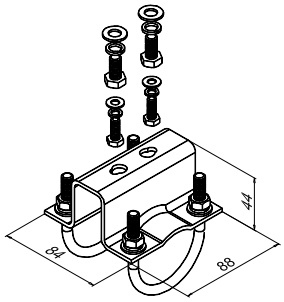
Скоба и кронштейн для крепления датчика на трубе Ø50 мм.	КР3	КР3Н		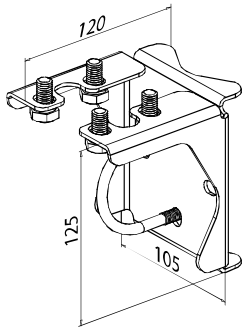
Скоба и кронштейн для крепления датчика на трубе Ø50 мм.	СК	СКН		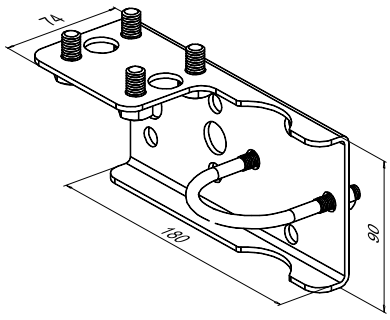
Кронштейн для крепления блока на трубе Ø50…60 мм или к плоской поверхности.	КР12**	КР12Н	С32Р, С52Р	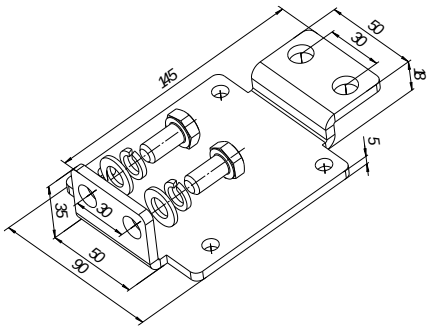

Примечания:

*Блоки ЭЛЕМЕР-БК-С52Н не комплектуются кронштейном и скобой.

** Кронштейн КР12 и КР12Н не комплектуется скобой.

Пример заказа

ЭЛЕМЕР-БК	С	3	0	И	02	03	Р5	–	t5070У1	ДР	М20Ф	–	ТУ 3742-102-13282997-2011
1	2	3	4	5	6	7	8	9	10	11	12	13	14

ЭЛЕМЕР-БК	С	5	2	-	02	05	Р5	–	t4070У3	ДР	М20УМ	–	ТУ 3742-102-13282997-2011
1	2	3	4	5	6	7	8	9	10	11	12	13	14

ЭЛЕМЕР-БК	С	5	2Н	И	02	03	1/2NPT	–	t6070У1	-	–	–	ТУ 3742-102-13282997-2011
1	2	3	4	5	6	7	8	9	10	11	12	13	14

ЭЛЕМЕР-БК	С	5	2СГ	И	02	03	1/2NPT	–	t5070У3	–	–	–	ТУ 3742-102-13282997-2011
1	2	3	4	5	6	7	8	9	10	11	12	13	14