ИРТ 5930Н

Измеритель-регулятор технологический

- **1-канальный измеритель-регулятор**
- **3 уставки, 3 реле**
- **Токовый выход 0…5, 0…20, 4…20 мА**
- **Встроенный блок питания — =24 В, 30 мА**
- **Алюминиевый корпус**
- **ЭМС — III-A, IV-B**
- **Внесены в Госреестр средств измерений под №20390-12, ТУ 4210-019-13282997-06**

Сертификаты и разрешительные документы

- Сертификат об утверждении типа средств измерений № 20390-12
- Сертификат соответствия: ТР ТС 020/2011 «Электромагнитная совместимость» № ЕАЭС RU C-RU.НВ05.В.00046/20Распечатать
- Сертификат соответствия: ТР ТС 004/2011 «О безопасности низковольтного оборудования» № ЕАЭС RU C-RU.НВ05.В.00045/20
- Казахстан. Сертификат о признании утверждения типа средств измерений № 1294
- Казахстан. Разрешение на применение технических устройств № KZ11VEH00000389

Назначение

Измерители-регуляторы технологические ИРТ 5930Н предназначены для измерения и контроля температуры, а также других неэлектрических величин, значения которых преобразованы в сигналы силы, напряжения постоянного тока или активное сопротивление. Приборы используются в составе систем управления технологическими процессами в промышленности.

По типу обработки сигнала ИРТ 5930Н является микропроцессорным изделием.

Краткое описание

- количество измерительных каналов — 1;
- конфигурирование прибора осуществляется при помощи кнопочной клавиатуры или с ПК;
- интерфейсы — RS-232 или RS-485;
- характеристики встроенного блока питания: =24 В, 30 мА;
- диапазоны преобразования встроенного модуля токового выхода: 0…5, 0…20, 4…20 мА (опция);
- отображение информации — основной 4-разрядный зеленый светодиодный (СД) индикатор текущего значения измеряемой величины с высотой цифр 20 мм и дополнительный 4-разрядный красный СД-индикатор с высотой цифр 10 мм, 3 красных светодиода, указывающих на срабатывание уставок;
- параметры цепей сигнализации — 3 уставки, 3 релейных выхода со свободной логикой программирования: ~250 В, 5 А; =250 В, 0,1 А; =30 В, 2 А;
- возможность объединения в сеть большого количества приборов — до 100;
- электромагнитная совместимость (ЭМС) — III-A;
- напряжение питания — ~90…249 В, 40…100 Гц;
- потребляемая мощность — не более 8 В*А;
- климатическое исполнение — группа исполнений С3 — −10…+50 °С;
- степень защиты от пыли и влаги: лицевая панель — IP54, корпус — IP20;
- габаритные размеры — 96 × 96 × 135 мм, вырез в щите — 88 × 88 мм;
- масса — 0,5 кг;
- межповерочный интервал — 2 года;
- гарантийный срок — 24 месяца (с момента ввода в эксплуатацию) или 36 месяцев (с момента отгрузки), расширенный гарантийный срок — по согласованию.

Метрологические характеристики

Таблица 1

Тип первичного преобразователя	Диапазон измерений, °С	Предел допускаемой основной приведенной погрешности относительно НСХ, %
50М, 53М, 100М, 50П, 100П, Pt100	−50...+200	±(0,25 + *)
50П, 100П, Pt100	−50...+600**	±(0,2 + *)
ЖК (J)	−50...+1100	±(0,5 + *)
ХК (L)	−50...+600	±(0,5 + *)
ХА (К)	−50...+1300	±(0,5 + *)
ПП (S)	−50...+1700	±(0,5 + *)
ПР (В)	+300...+1800	±(0,5 + *)
ВР (А-1)	0...+2500	±(0,5 + *)

** — одна единица младшего разряда, выраженная в процентах от диапазона измерения;*
*** — за исключением поддиапазона (–50...+200) °С.*

Таблица 2

Входной сигнал	Диапазоны преобразования	Диапазон измерений для зависимости измеряемой величины от входного сигнала		Пределы допускаемой основной приведенной погрешности по измеряемой величине, %
		линейная	корнеизвлекающая	
Ток	0...5 мА	0...5 мА	0,1...5 мА	±(0,2 + *)
Ток	4...20 мА	4...20 мА	4,32...20 мА	±(0,2 + *)
Ток	0...20 мА	0...20 мА	0,4...20 мА	±(0,2 + *)
Напряжение	0...75 мВ	0...75 мВ	1,5...75 мВ	±(0,2 + *)
Напряжение	0...100 мВ	0...100 мВ	2...100 мВ	±(0,2 + *)
Сопротивление	0...320 Ом	0...320 Ом	—	±(0,2 + *)

Схемы электрические подключений

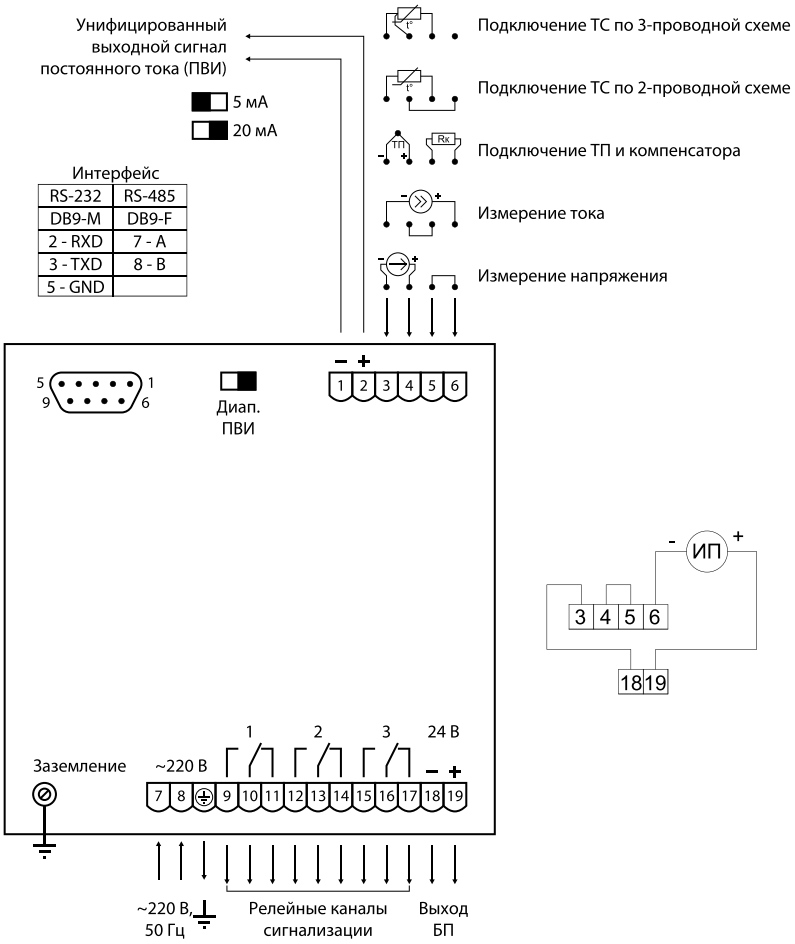

Измеритель-регулятор технологический ИРТ 5930Н

Габаритные размеры

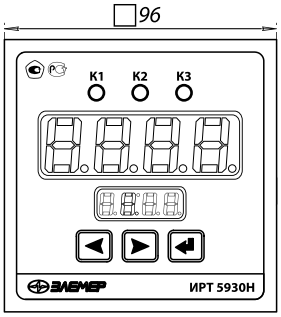

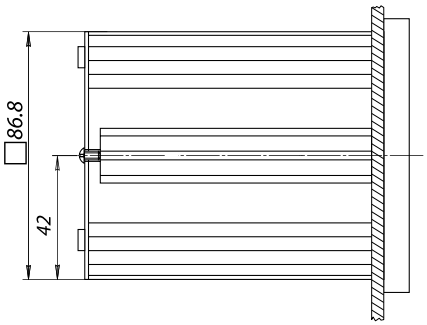

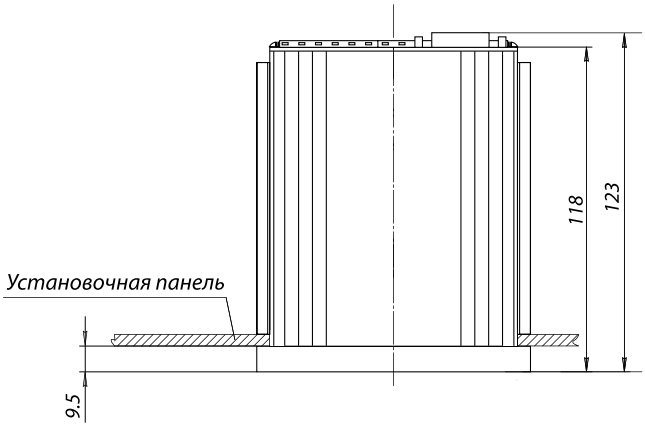

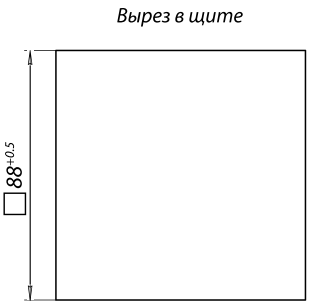

Пример заказа

ИРТ 5930Н	ПВИ	RS-232	—	ГП	ТУ
1	2	3	4	5	6

1. Тип прибора: ИРТ 5930Н
2. Наличие токового выхода ПВИ (0…5 / 4…20 мА) (код при заказе — ПВИ)
3. Тип интерфейса — RS-232 или RS-485
4. Дополнительные стендовые испытания в течение 360 ч (код при заказе — 360П)
5. Госповерка (код при заказе — ГП)
6. Обозначение технических условий (ТУ 4210-019-13282997-06)