СОГЛАСОВАНО
Первый заместитель Генерального директора
НПП «ЭЛЕМЕР»

_____ А.В. Косотуров

«05» 10 2021 г.

УТВЕРЖДАЮ
Генеральный директор
НПП «ЭЛЕМЕР»

_____ В.М. Окладников

«07» 10 2021 г.

БЛОКИ КЛАПАННЫЕ
ЭЛЕМЕР-БК
(серия А)

ФОРМА ЗАКАЗА

Вводится в действие с «21» 10 2021 г.

СОГЛАСОВАНО

Зам. Генерального директора
по маркетингу

_____ Р.О. Балуев

«4» 10 2021 г.

СОГЛАСОВАНО

Директор по производству

_____ Р.А. Болтенков

«17» 09 2021 г.

Технический директор

_____ Д.В. Дегтярев

«1» 10 2021 г.

Главный конструктор (или ведущий специалист) по направлению

_____ А.А. Жирков

«30» 09 2021 г.

Ведущий конструктор

_____ М.Н. Пискурев

«1» 10 2021 г.

Начальник ОС и ТД

_____ Л.И. Толбина

«01» 10 2021 г.

Разработал:

Руководитель продуктового направления _____ С.В. Фролов

КЛАПАННЫЕ БЛОКИ
ЭЛЕМЕР-БК-А
Форма заказа

ЭЛЕМЕР-БК	А	3	0	И	02	03	–	t6070У1	ДФ	М20Ф	Т	ТУ 3742-102-13282997-2011
1	2	3	4	5	6	7	8	9	10	11	12	13

№	Наименование параметра	Базовое исполнение
1.	Тип клапанного блока	ЭЛЕМЕР-БК
2.	Серия клапанного блока	«А»
3.	Число вентилей и вариант конструктивных исполнений (таблица 1): • 3 – три вентиля • 5 – пять вентилей	3
4.	Тип гидравлической схемы (таблица 1): • 0 – без дренажа и без возможности подключения метрологического оборудования • 2 – дренажный клапан после изолирующего вентиля	0
5.	Вариант конструктивного исполнений кран-буксы (таблица 1): • «-» – уплотнение шариком (только для исполнения общепромышленного) • И – уплотнение иглой (для исполнения общепромышленного и К)	«-»
6.	Материал корпуса клапанного блока • 02 – сталь 08Х17Н13М2 (аналог AISI 316)	02
7.	Материал запирающего элемента (кран-буксы) • 03 - сталь 30Х13 (уплотнение шариком, иглой) – базовое исполнение. Наработка в течение гарантийного срока эксплуатации – 500 циклов. • 05 - твердый сплав ВК-8 (уплотнение иглой). Наработка в течение гарантийного срока эксплуатации – 1500 циклов.	03
8.	Вид исполнения (таблица 2)	«-»
9.	Климатическое исполнение (таблица 5)	t4070 У3
10.	Монтажный комплект для присоединения к датчику давления (таблица 3)	«-»
11.	Комплекты монтажных частей для присоединения к процессу (таблица 4)	«-»
12.	Скобы и кронштейны для крепления датчика давления или клапанного блока (таблица 6)	«-»
13.	Обозначение технических условий	ТУ 3742-102-13282997-2011

Дренажная схема	Габаритные и присоединительные размеры ЭЛЕМЕР-БК-А
	ЭЛЕМЕР-БК-А30
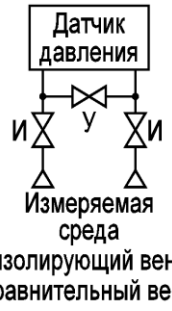	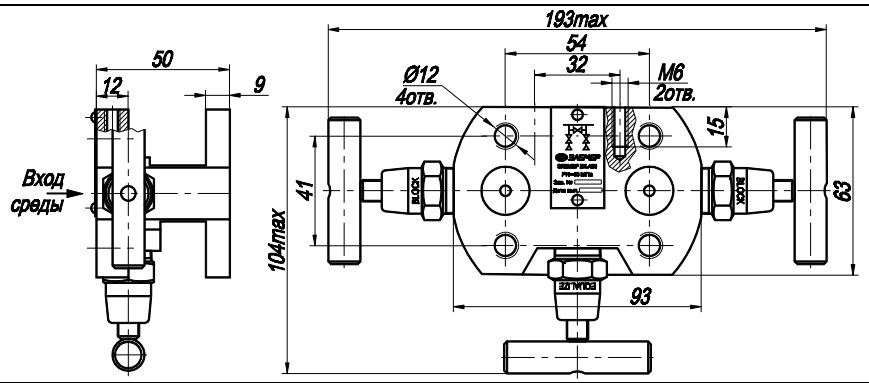
	ЭЛЕМЕР-БК-А30-И
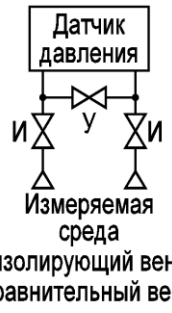	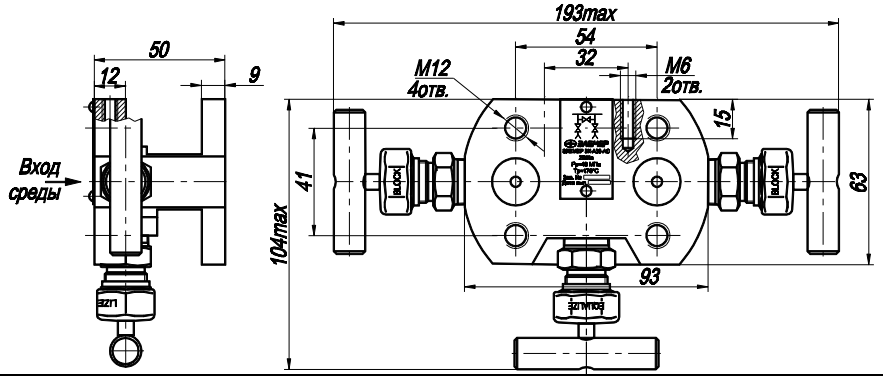
	ЭЛЕМЕР-БК-А52
	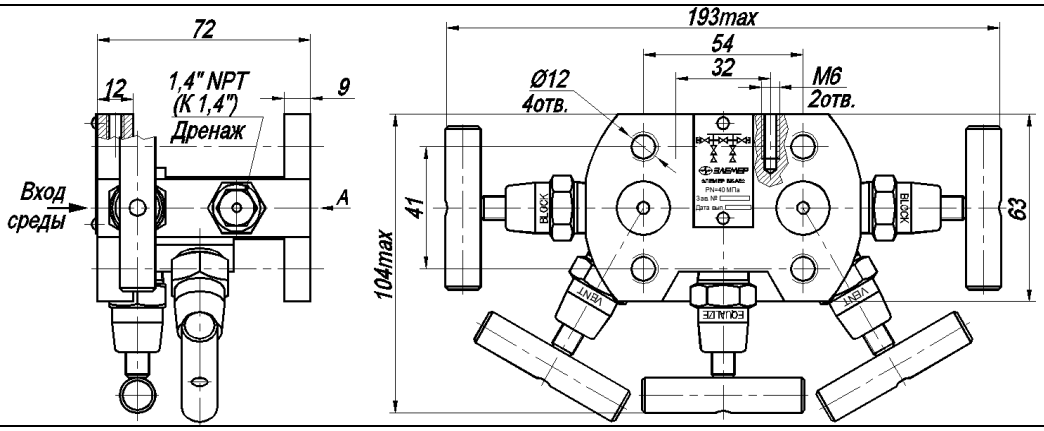
	ЭЛЕМЕР-БК-А52-И
	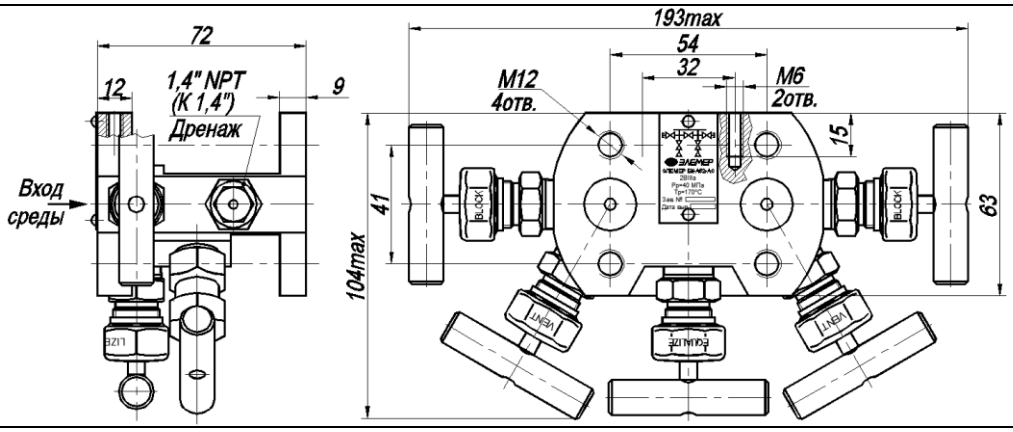

Таблица 1 – Конструктивные исполнения и технические характеристики ЭЛЕМЕР-БК-А

Модель	**Коли-чество венти-лей**	**Вариант уплот-нения**	**Материал уплот-нения**	**Тип гидравличес-кой схемы**	**Вид исполне-ния***	**Темпера-тура окружаю-щей среды, °С*** **	**Номи-нальное давление PN, МПа**	**Температура рабочей среды, °С**
А30	3	шариком	витон	без дренажа	ОП	- 40 …+ 70	40	- 40 …+ 170
А30-И	3	иглой	фторо-пласт	без дренажа	ОП, К	- 60 …+ 70	40**	- 60 …+ 170
А52	5	шариком	витон	дренажный клапан после изолирующего вентиля	ОП	- 40 …+ 70	40	- 40 …+ 170
А52-И	5	иглой	фторо-пласт	дренажный клапан после изолирующего вентиля	ОП, К	- 60 …+ 70	40**	- 60 …+ 170

*ОП – общепромышленное исполнение, К – кислородное исполнение
** Номинальное давление PN при отрицательных температурах ниже -40 °С ограничивается до 16 МПа. (PN =16 МПа при -60 °С≤ t ≤ -40 °С)
***Указаны минимальные и максимальные пределы температуры окружающей среды. Климатическое исполнение выбирается согласно таблице 5.

Таблица 2 – Вид исполнения

Вид исполнения	Код при заказе
Общепромышленное	–
Кислородное	К

Таблица 3 – Монтажный комплект

Монтажный комплект	Код при заказе (в зависимости от материала)		Рисунок
	Сталь с покрытием	Нержавеющая сталь	
Отсутствует	—		
Монтажный комплект для крепления клапанного блока к датчику давления: 4 болта + 4 шайбы + 4 резиновых уплотнительных кольца.	ДР*	ДРН**	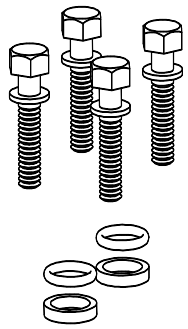
Монтажный комплект для крепления клапанного блока к датчику давления: 4 болта + 4 шайбы + 4 фторопластовых уплотнительных кольца).	ДФ	ДФН**	

П р и м е ч а н и я:

* Базовое исполнение
** При заказе ЭЛЕМЕР-БК в тропическом климатическом исполнении (код t2580 Т3) - блоки клапанные комплектуются только монтажными комплектами из нержавеющей стали – с кодом ДРН, ДФН

Таблица 4 – Комплекты монтажных частей

Монтажные части	Код при заказе	Рисунок
Отсутствует	—	
Монтажный фланец** с ниппелем из стали и накидной гайкой М20х1,5 из 12Х18Н10Т для соединения по наружному диаметру трубы 14 мм, болты и шайбы (прокладки ниппелей и уплотнительных колец фланцев из фторопласта)	М20Ф	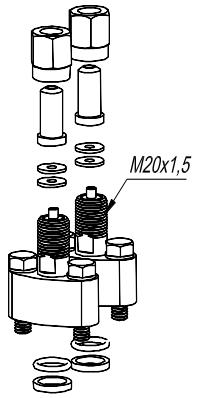
Монтажный фланец** с ниппелем из стали и накидной гайкой М20х1,5 из 12Х18Н10Т для соединения по наружному диаметру трубы 14 мм, болты и шайбы (прокладки ниппелей из меди и уплотнительных колец фланцев из резины)	М20М	
Монтажный фланец** с ниппелем из углеродистой стали и накидной гайкой М20х1,5 из 12Х18Н10Т для соединения по наружному диаметру трубы 14 мм, болты и шайбы (прокладки ниппелей и уплотнительных колец фланцев из фторопласта)	М20УФ	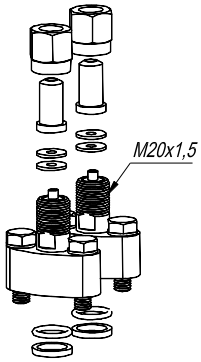
Монтажный фланец** с ниппелем из углеродистой стали и накидной гайкой М20х1,5 из 12Х18Н10Т для соединения по наружному диаметру трубы 14 мм, болты и шайбы (прокладки ниппелей из меди и уплотнительных колец фланцев из резины)	М20УМ	
Монтажный фланец с резьбовым отверстием К1/4” (1/4NPT), болты и шайбы (уплотнительные кольца фланцев из фторопласта)	К1/4	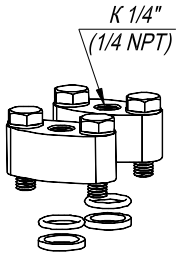
Монтажный фланец с резьбовым отверстием К1/2” (1/2NPT), болты и шайбы (уплотнительные кольца фланцев из фторопласта)	К1/2	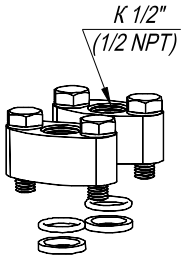

Примечание:
**- Монтажные фланцы с приварными штуцерами (наружная резьба М20х1,5).
По согласованию с заказчиком возможны другие варианты стандартных резьбовых соединений

Таблица 5 – Климатическое исполнение

Вид	Группа	ГОСТ	Диапазон температуры окружающего воздуха при эксплуатации	Код исполнения при заказе	Вариант уплотнения*
УХЛ 3	-	15150-69	от минус 40 до плюс 70 °С	t4070 У3**	шарик, игла
			от минус 50 до плюс 70 °С	t5070 У3	игла
УХЛ 2	-		от минус 50 до плюс 70 °С	t5070 У2	игла
УХЛ 1	-		от минус 50 до плюс 70 °С	t5070 У1	игла
			от минус 60 до плюс 70 °С	t6070 У1	игла
Т3	-		от минус 25 до плюс 80 °С	t2580 Т3	шарик, игла

П р и м е ч а н и я

* При окружающей температуре ниже -40 °С в клапанных блоках ЭЛЕМЕР-БК применяются только кран-буксы с уплотнением иглой.

** Базовое исполнение.

Таблица 6. Скобы и кронштейны для крепления датчика давления или клапанного блока

Кронштейн	Код при заказе (в зависимости от материала)		**Рисунок**
	Сталь с покрытием	Нержавеющая сталь	
Отсутствует	—	–	–
Скоба и кронштейн для крепления клапанного блока на трубе Ø50 мм.	Т	ТН	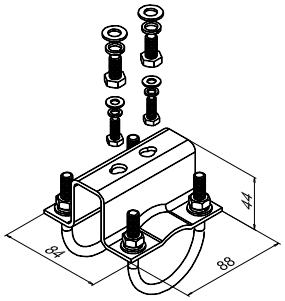
Скоба и кронштейн для крепления датчика на трубе Ø50 мм.	КР3	КР3Н	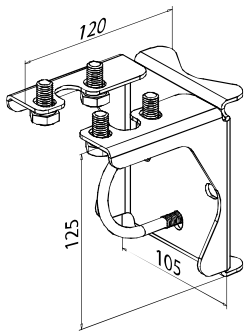
Скоба и кронштейн для крепления датчика на трубе Ø50 мм.	СК	СКН	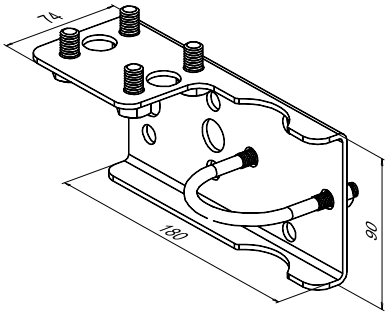

Пример заказа

ЭЛЕМЕР-БК	А	3	0	-	02	03	–	t4070У3	ДР	М20УМ	Т	ТУ 3742-102-13282997-2011
1	2	3	4	5	6	7	8	9	10	11	12	13

ЭЛЕМЕР-БК	А	5	2	И	02	03	–	t6070У1	ДР	М20УМ	СК	ТУ 3742-102-13282997-2011
1	2	3	4	5	6	7	8	9	10	11	12	13